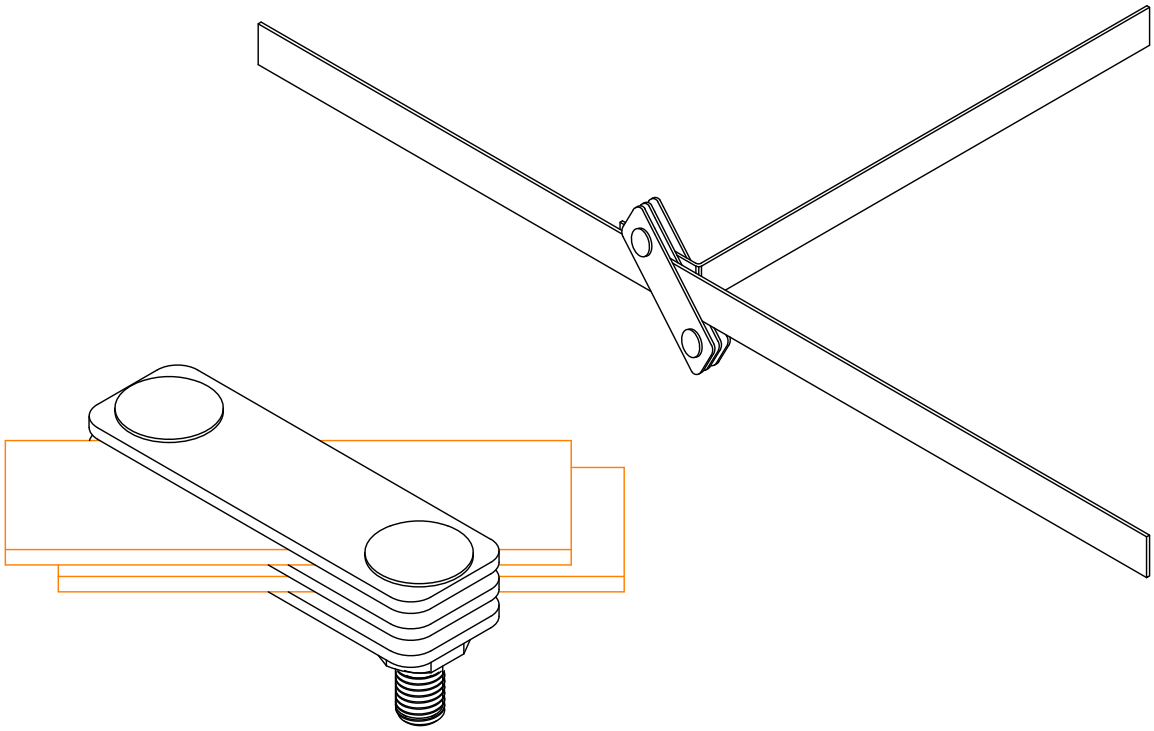

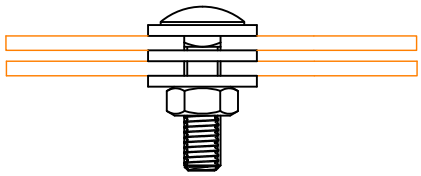

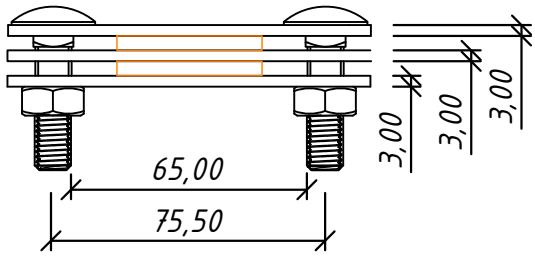

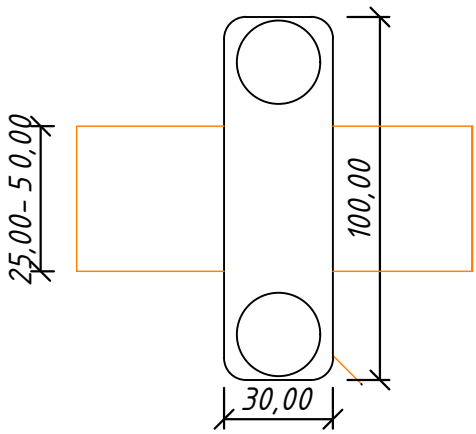

Примітки:

1. Для з'єднання смугою між собою шириною до 60 мм.
2. Швидкий монтаж одним ключем (17 мм з тріскачкою) завдяки грибковому болту і квадратним отворам на пластині.
3. Для запобігання доступу вологи в місці з`єднання в землі використовується бандаж антикорозійний (901010).

№	Назва	Примітки	Код	Матеріал
1	З'єднувач Cant для смуги 3 пл.	3 пласт.	205031	StZn

Зм.	Кільк.	Арк.	№ док	Підп.	Дата
Н. конр.					
ГІП					
Виконав					
Перевірив					

Креслення деталей Leo Lightman v.5.0

Connectors – З'єднувачі

Стадія	Аркуш	Аркушів
Р	18	24

З'єднувач Cant для смуги 3 пл.

LEO LIGHTMAN

Підпис і дата | Інв. № дубл. | Взам інв. № | Підпис і дата | Інв. № оріг.